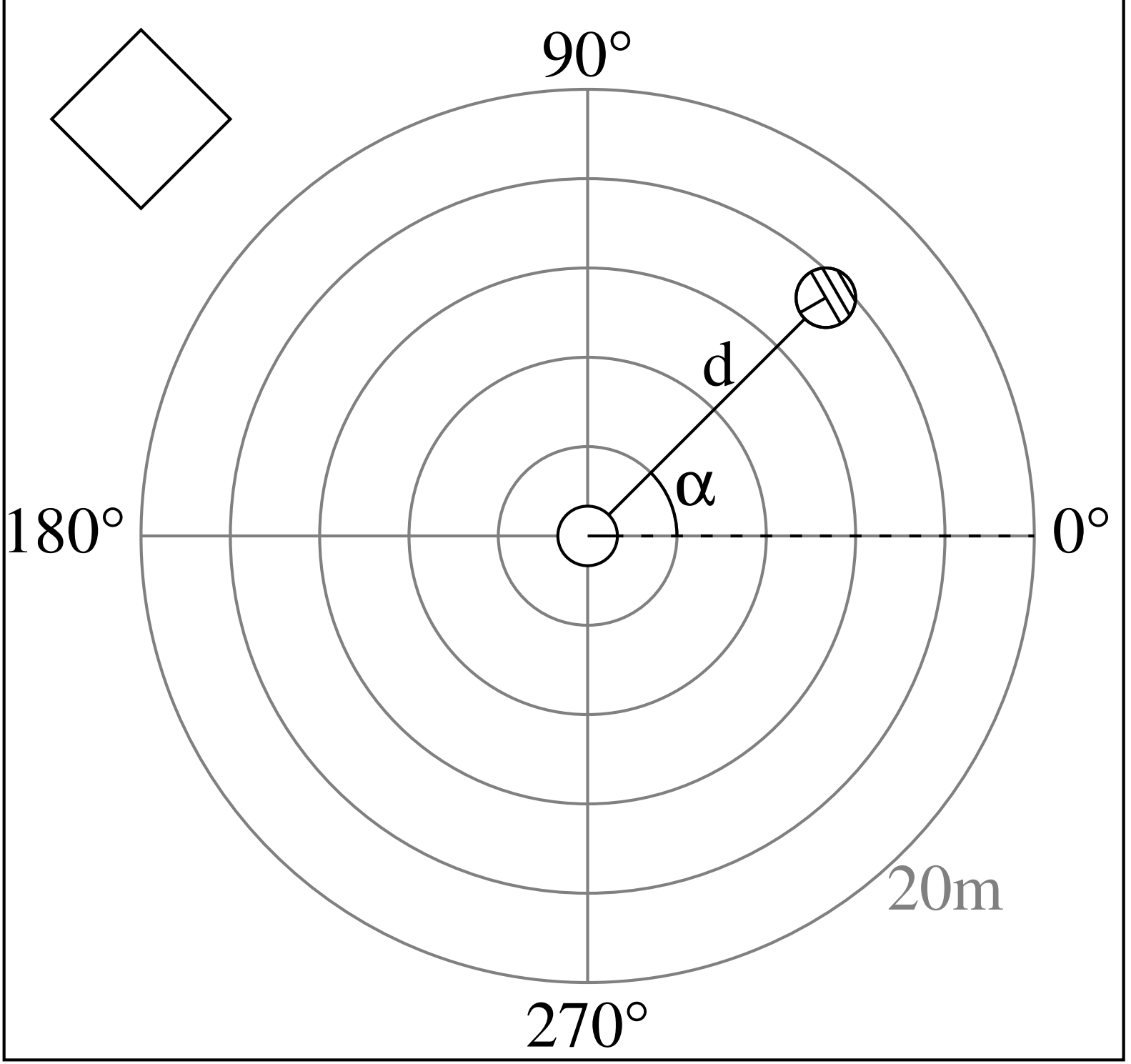
90°
180°
0°
270°
d
α
20m